令和６年度　川崎市ハンドボール春季市民大会
第２７回かながわ・ゆめ国体開催記念大会【中学の部】

競技方法

トーナメント方式

・試合時間１５分1本　（試合間なし：あいさつはなし。スローオフはトーナメント左側チーム）

・トーナメント戦において同点の場合は１名による７ｍＴＣとして、勝敗を決する。

※試合間は２分です。前の試合が始まりましたら、すぐにコートに入れるよう準備をしてフロアで待機をお願い致します。

※1試合目のオフィシャルは第3試合目のチーム。それ以降は負けオフィシャルでお願い致します。得点と最終スコア記録

※審判は1審でも可。当該校の先生方で話し合って審判をお願い致します。

男子トーナメント

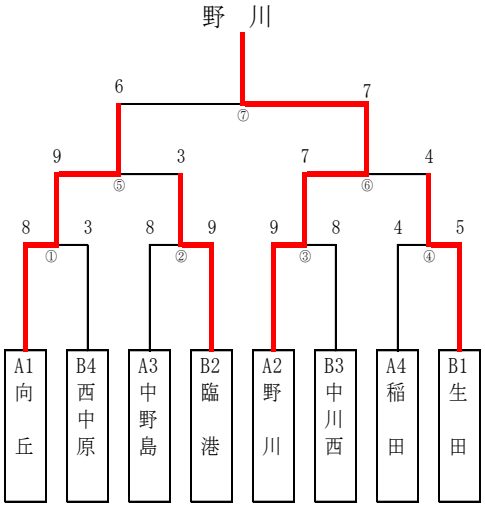

女子トーナメント

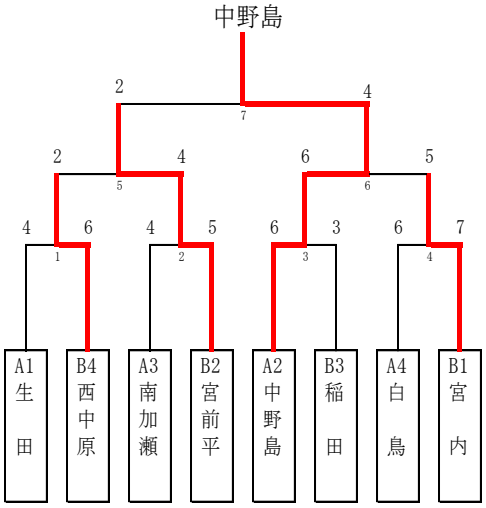

令和６年度　川崎市ハンドボール春季市民大会
第２７回かながわ・ゆめ国体開催記念大会【中学の部】

メインアリーナ				メインAコート		メインBコート		サブアリーナ		
	１５分ゲーム　間２分			オフィシャル	対戦チーム	オフィシャル	対戦チーム	１５分ゲーム　間２分		
1	9:00	女子	女子トーナメント１・２	第3試合	生　田－西中原1年	第3試合	南加瀬ー宮前平	9:00	女子	中川西　ー　中野島
2	9:17	男子	男子トーナメント①・②	負け	向　丘－西中原1年	負け	中野島ー臨　港	9:17	男子	アンドバル　ー　野　川
3	9:34	女子	女子トーナメント３・４	負け	中野島－稲　田	負け	白　鳥ー宮　内	9:34	女子	中川西　ー　宮前平
4	9:51	男子	男子トーナメント③・④	負け	野　川－中川西	負け	稲　田ー生　田	9:51	男子	アンドバル　ー　向　丘
5	10:08	女子	女子トーナメント５・６	負け	1勝者－２勝者	負け	３勝者－４勝者	10:08	女子	中川西　ー　西中原1年
6	10:25	男子	男子トーナメント⑤・⑥	負け	①勝者－②勝者	負け	③勝者－④勝者	10:25	男子	アンドバルー　西中原1年
7	10:42	男女	男女決勝戦　⑦・７	負け	⑤勝者－⑥勝者	負け	５勝者－6勝者	10:42	女子	中川西　ー　宮　内
メインアリーナ				メインAコート		メインBコート		サブアリーナ		
	１５分ゲーム　間なし			対戦チーム		対戦チーム		１５分ゲーム　間なし		
8	11:00	女子		中野島ー白　鳥		宮　内ー西中原1年		11:00	男子	アンドバル　ー　中野島
9	11:15	男子		向　丘ー野　川		臨　港ー生　田		11:15	女子	中川西　ー　稲　田
10	11:30	女子		生　田ー中野島		宮　内ー宮前平		11:30	男子	アンドバル　ー　中川西
11	11:45	男子		野　川ー中野島		臨　港ー西中原1年		11:45	女子	中川西　ー　南加瀬
12	12:00	女子		生　田ー白　鳥		宮　内ー稲　田		12:00	男子	アンドバル　ー　生　田
13	12:15	男子		稲　田ー向　丘		中川西ー生　田		12:15	女子	中川西　ー　白　鳥
14	12:30	女子		生　田ー南加瀬		宮前平ー西中原1年		12:30	男子	アンドバル　ー　稲　田
15	12:45	男子		稲　田ー中野島		中川西ー西中原1年		12:45	女子	中川西　ー　生　田
16	13:00	女子		中野島ー南加瀬		宮前平ー稲　田		13:00	男子	アンドバル　ー　臨　港
17	13:15	男子		向　丘ー中野島		生　田ー西中原1年		13:20	女子	15分前後半　間3分 中川西VSトーナメント1位
18	13:30	女子		白　鳥ー南加瀬		稲　田ー西中原1年				
19	13:45	男子		稲　田ー野　川		中川西ー臨　港		14:00	男子	15分前後半　間3分 アンドバルVSトーナメント1位
20	14:00	女子		空いているチーム		空いているチーム				
21	14:15	男子		空いているチーム		空いているチーム		１５：３０～より川崎市強化練習試合 宮内・稲田・向丘・野川・アンドバル １７：２０～片付け開始　１８：００完全撤収		
１４:３０片付け開始・１５：１０完全撤収										